Wohnhaus

http://www.restaurierung-bw.de/objekt/id/116267024412/

ID: 116267024412 **Datum:** 08.07.2011 **Datenbestand:** Bauforschung

Objektdaten

Straße:	Rinderbacher Gasse
Hausnummer:	22/1
Postleitzahl:	73525
Stadt-Teilort:	Schwäbisch Gmünd
Regierungsbezirk:	Stuttgart
Kreis:	Ostalbkreis (Landkreis)
Gemeinde:	Schwäbisch Gmünd
Wohnplatz:	Schwäbisch Gmünd
Wohnplatzschlüssel:	8136065056
Flurstücknummer:	*keine*
Historischer Straßenname:	*keiner*
Historische Gebäudenummer:	*keine*

Lage des Wohnplatzes

Fotos

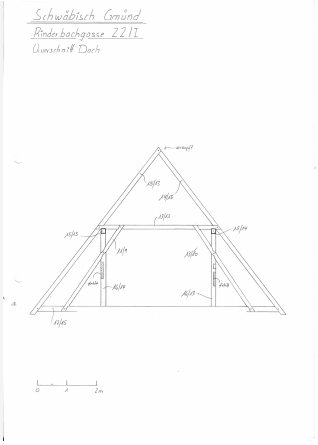

Bildbeschreibung:
Querschnitt Dach

Abbildungsnachweis:
Lohrum

Objektbeziehungen

Ist Gebäudeteil von:

1. Gebäudeteil: Wohnhaus, Rinderbacher Gasse 22

Besteht aus folgenden Gebäudeteilen:

keine Angabe

Umbauzuordnung

keine

Bauphasen

1. Bauphase: (1398)
Dendrochronologische Datierung des Dachwerks (d).

Betroffene Gebäudeteile: *keine*

Besitzer:in

keine Angaben

Zugeordnete Dokumentationen

- Dendrochronologische Untersuchung

Beschreibung

Umgebung, Lage: *keine Angaben*

Lagedetail:
- Siedlung
  - Stadt

Bauwerkstyp:
- Wohnbauten
  - Wohnhaus

Baukörper/Objektform (Kurzbeschreibung):
Zeigeschossiger Fachwerkbbau über massiv errichtetem EG-Sockel mit Satteldach.

Innerer Aufbau/Grundriss/ Zonierung: *keine Angaben*

Vorgefundener Zustand (z.B. Schäden, Vorzustand): *keine Angaben*

Bestand/Ausstattung: *keine Angaben*

Konstruktionen

Konstruktionsdetail:
- Mischbau
  - Holzbau mit Gebäudeteil aus Stein
- Dachform
  - Satteldach
- Dachgerüst Grundsystem
  - Sparrendach, q. geb. mit stehendem Stuhl

Konstruktion/Material: *keine Angaben*